HYDRA FILTER

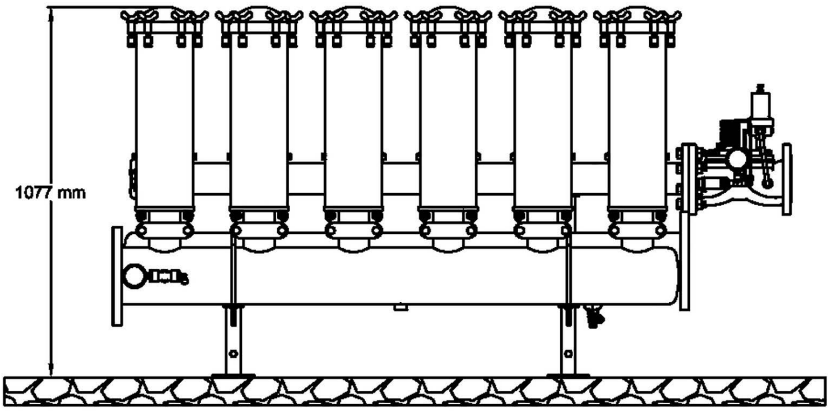

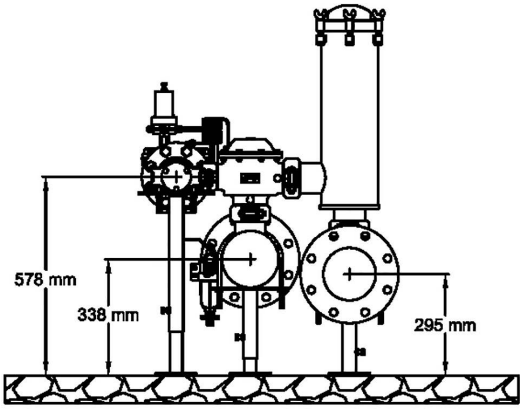

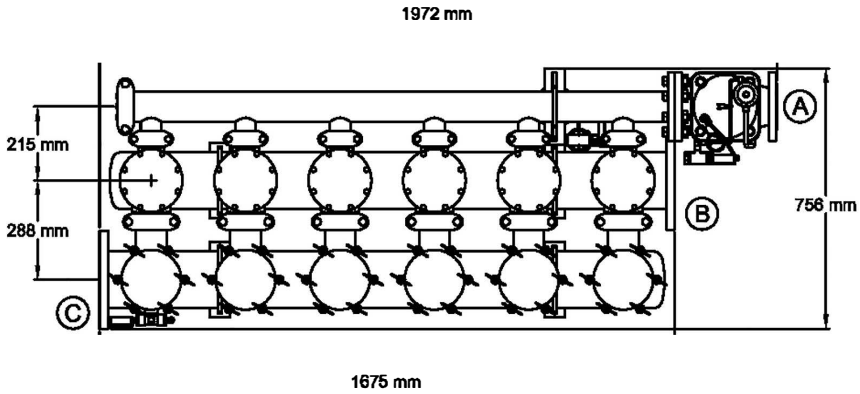

(A) Colector drenaje 3"
3" Drainage manifold

(B) Colector entrada 6"
6" Inlet manifold

(C) Colector salida 6"
6" Outlet manifold

AZUD AUTOMATIC 306/6FE HP

SCALE	MATERIAL: Acero	RESPONS.: M. Martínez
S/E	UNITS: mm	REVISION:
A4 FORMAT	FILE: Azud_aut_306-6FE HP.dwg	14/07/2011

AZUD

THE PRESENT REVISION CANCELS THE PREVIOUS ONES. THE PERSON RESPONSABLE OF THIS DRAWING IS UNCONNECTED WITH THE HARMS PRODUCED FOR AN IMPROPER USE OF THE CANCELLED REVISIONS.
LA PRESENTE REVISIÓN ANULA LAS ANTERIORES. EL RESPONSABLE DE ESTE PLANO ES AJENO A LOS PERJUICIOS OCASIONADOS POR EL USO INDEBIDO DE REVISIONES ANULADAS.